組立説明書

Assembly Manual

組み立て方

1. 部品表により、部品数の確認をしてください。
2. カーペットやラグなどのやわらかい素材の上に、キャスターを下に向けてベースを置きます。ボタンが上に向く方向で、ガスシリンダーをベースの穴に差し込んでください。ガスシリンダーのグレーハッチング部に触れないよう、組み立てをおこなってください。
3. 本体を両手で持ち上げ、本体下部の中心の穴を、ガスシリンダーに差し込んでください。本体は重量がありますので、注意して作業をおこなってください。
4. 本体と脚部が外れないようにするため、座面に深く腰を掛けた後、座面から腰を少し浮かし、勢いよく10回程着座してください。

ご注意

※ 座ったときに大きながたつきや異音がある場合、部品が正しく取り付けられていない可能性があります。その際は、数回しっかりと着座して、部品が正しくはまっているかご確認ください。
※ チェアの上には絶対に乗らないでください。破損の原因になります。
※ 使用中ボルトが緩む恐れがあります。
各ボルトの点検・増し締めをおこなってください。

Instruction

1. Please ensure you have all the parts before beginning assembly.
2. Place the base on a soft surface such as a carpet or rug, with the castors facing downward. Insert the gas cylinder into the center of the base, with the button facing upward.
3. Using both hands, lift the body unit and insert the socket under the seat onto the top of the gas cylinder. The body unit is heavy. Handle with care during assembly.
4. To prevent the body from separating from the base, sit deeply on the seat, then slightly lift your hips and sit down with firm pressure. Repeat this action approximately 10 times before using the chair.

Caution

※ If there is significant wobbling or unusual noise when sitting down, it is possible that the parts are not properly installed. In this case, sit down firmly several times to check that the parts are properly installed.
※ Do not climb on the chair. Doing so might cause the chair to break.
※ The bolts might become loose during usage. Occasionally check each bolt and tighten them as necessary.

No.2

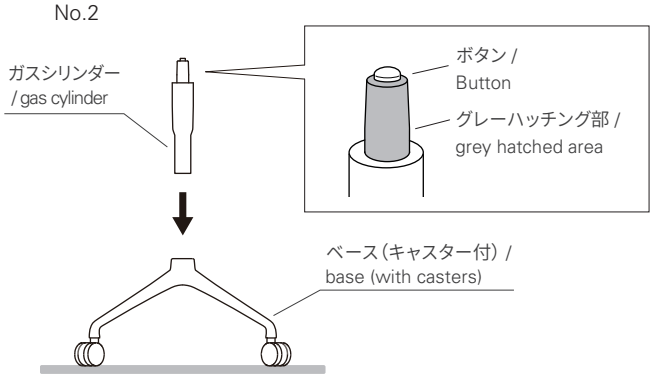

No.3

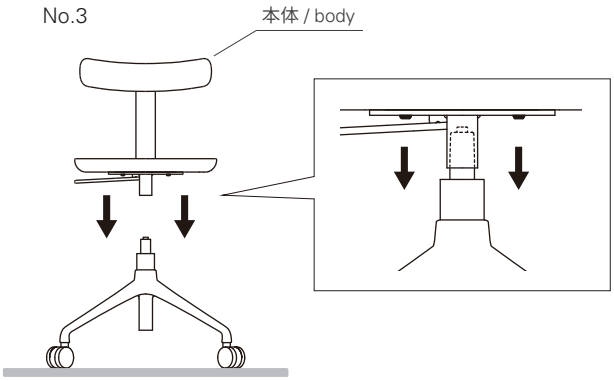

No.4

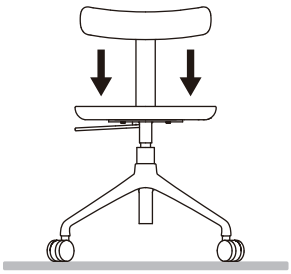

部品表 Parts List	部品名 Part	数量 Qty.
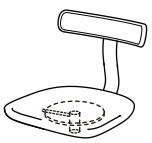 本体 / body	本体 body	1
 ガスシリンダー / gas cylinder	ガスシリンダー gas cylinder	1
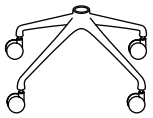 ベース（キャスター付）/ base (with casters)	ベース（キャスター付） base (with casters)	1