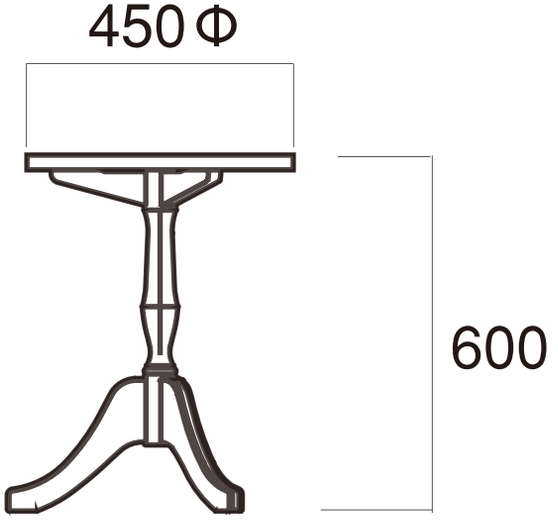
450 Φ
600

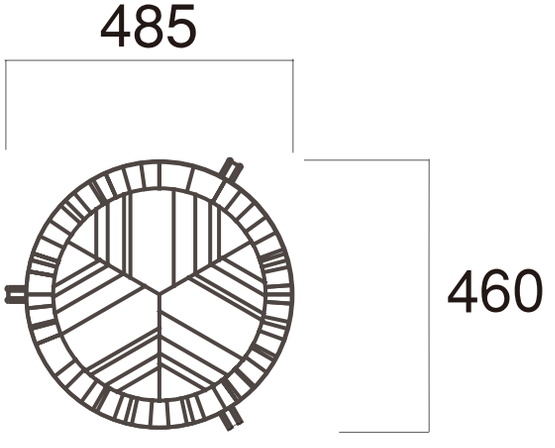
485
460