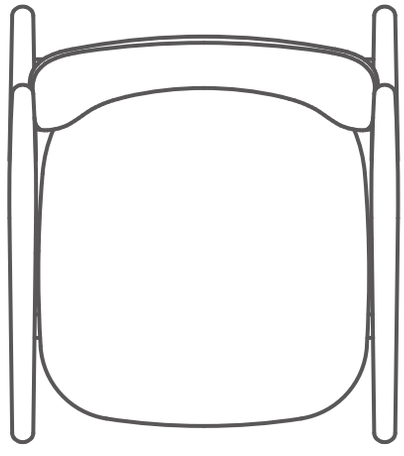

498

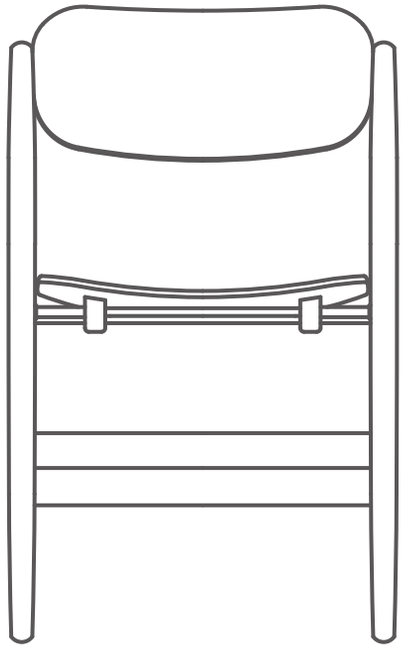

430

534

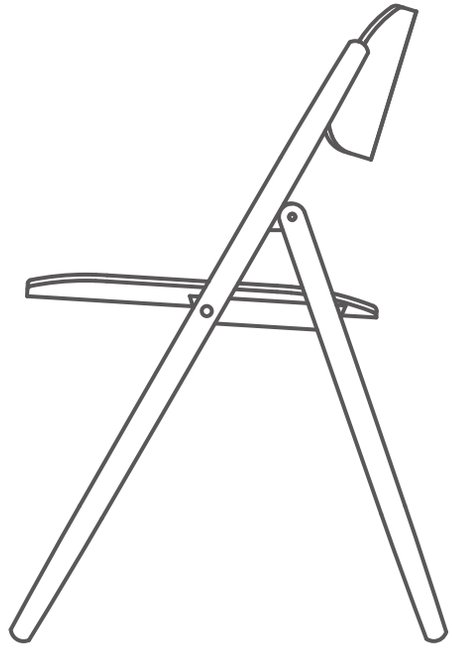

796