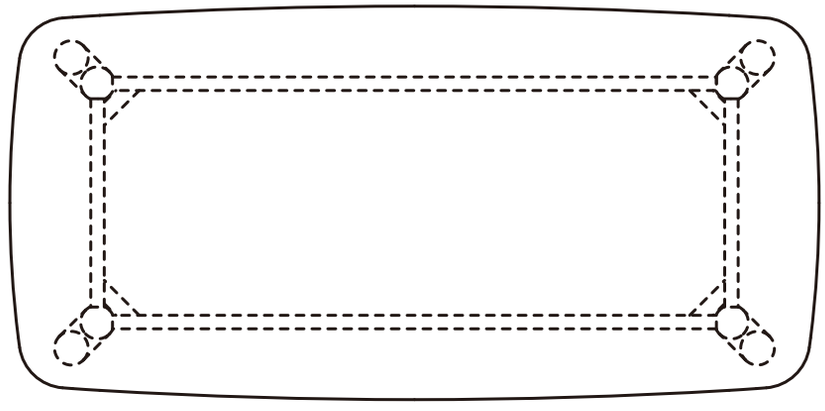

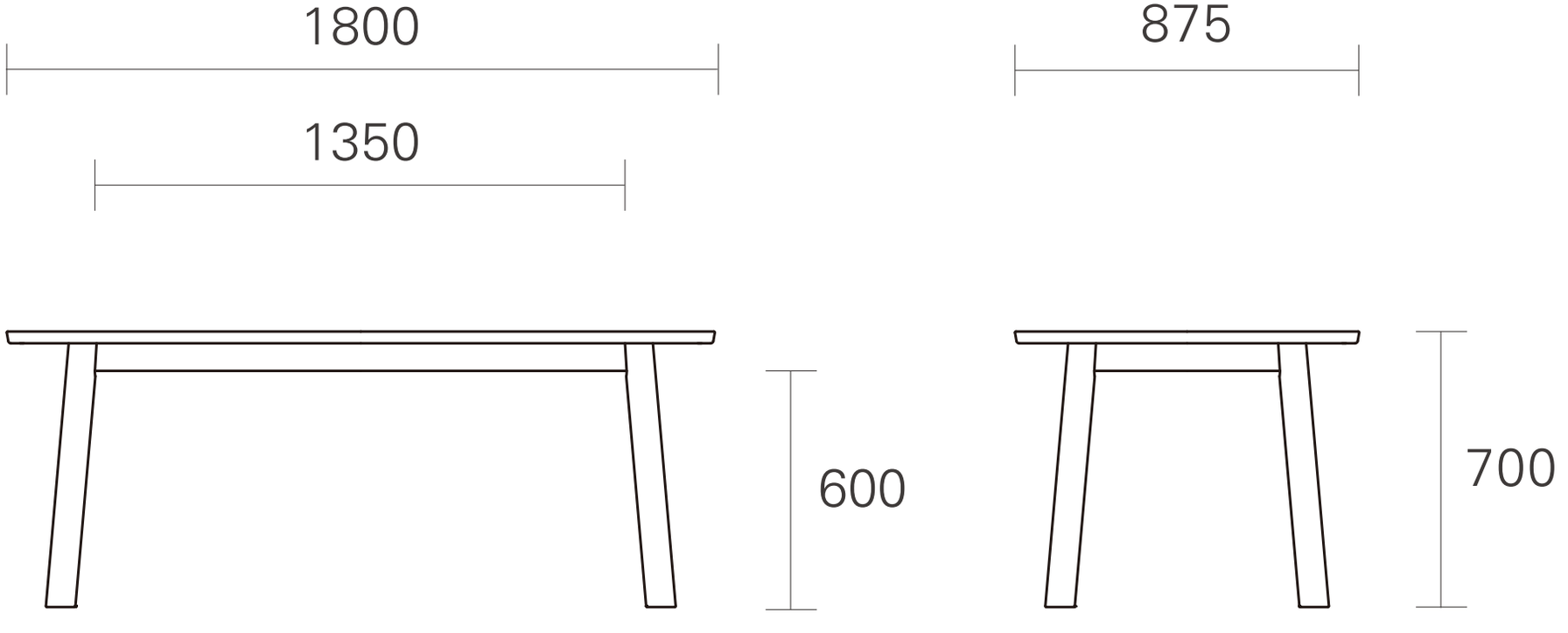
1800
1350
875
600
700