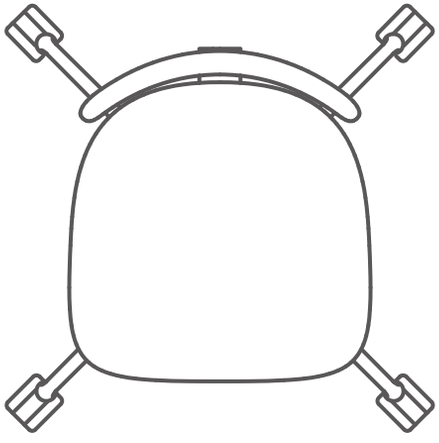

567

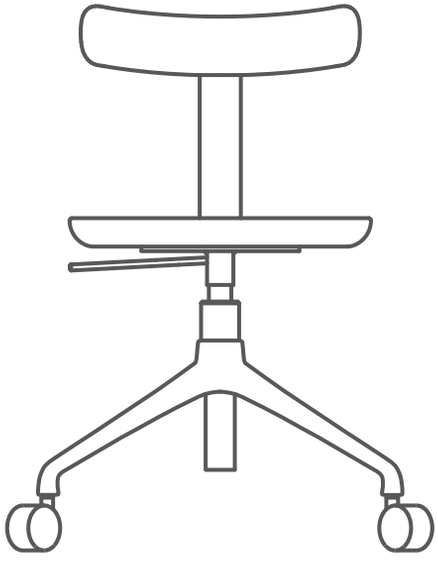

442-
555

567

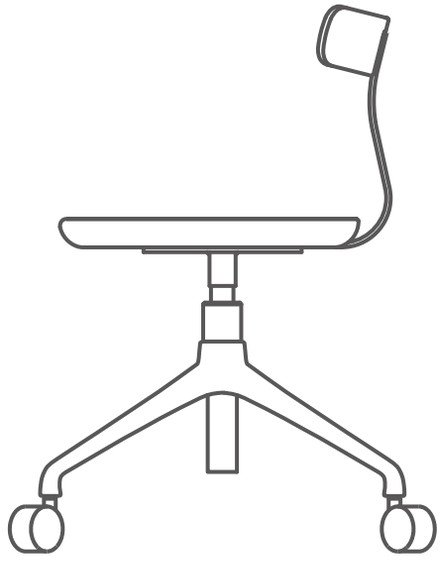

725-
838