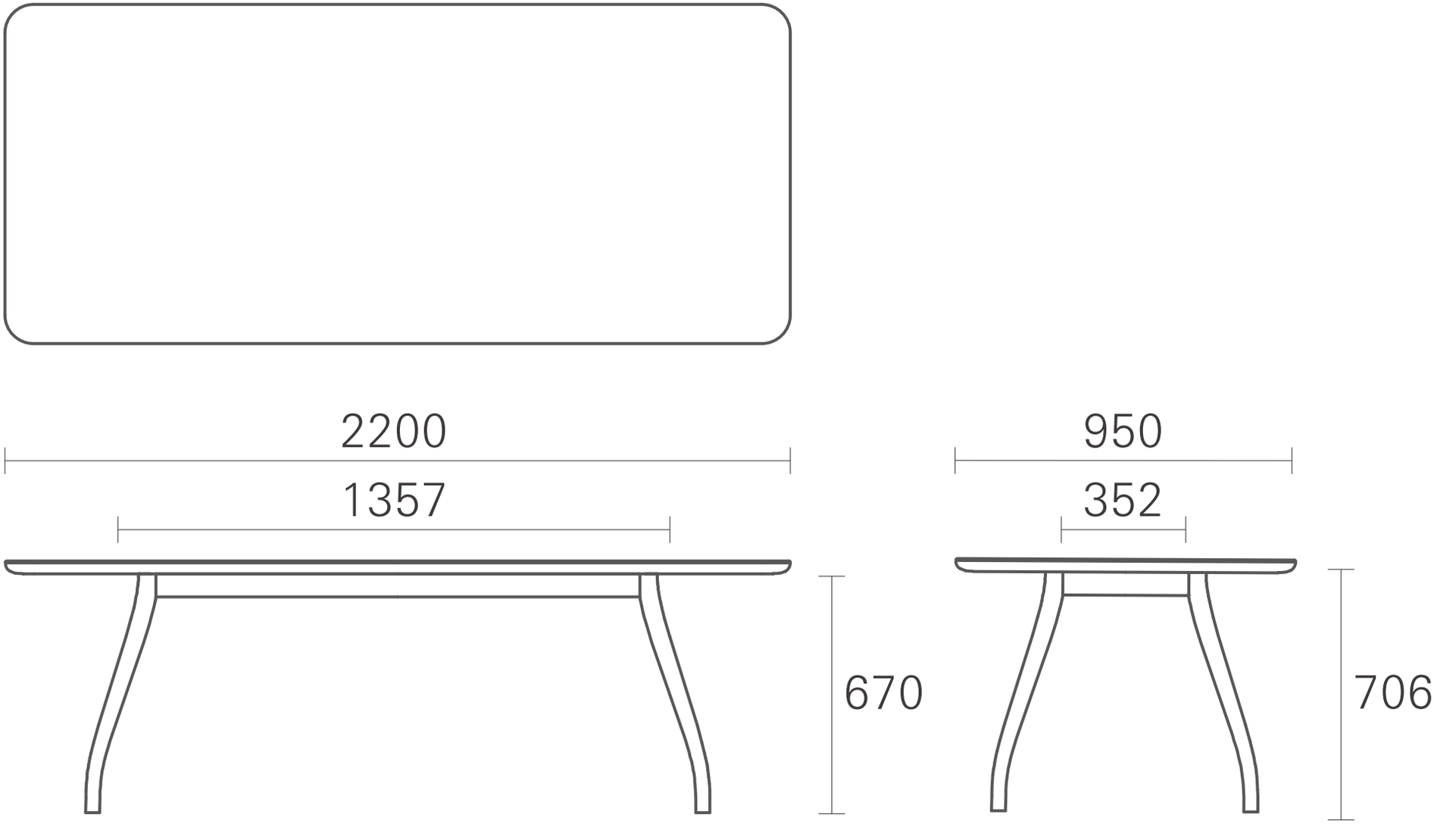
2200
1357
670
950
352
706